4U RACK MOUNT PATCH PANEL

PANNEAU DE RACCORDEMENT 4U

PANEL DE CONEXIONES 4U

OVERVIEW AND FEATURES / ***RÉSUMÉ ET CARACTÉRISTIQUES /*** *RESUMEN Y CARACTERÍSTICAS*

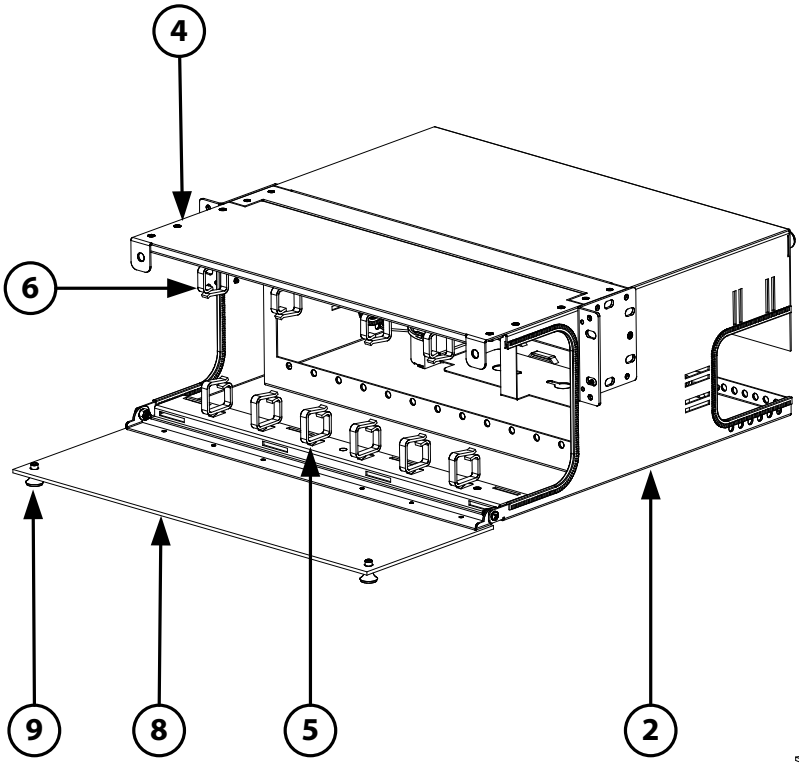

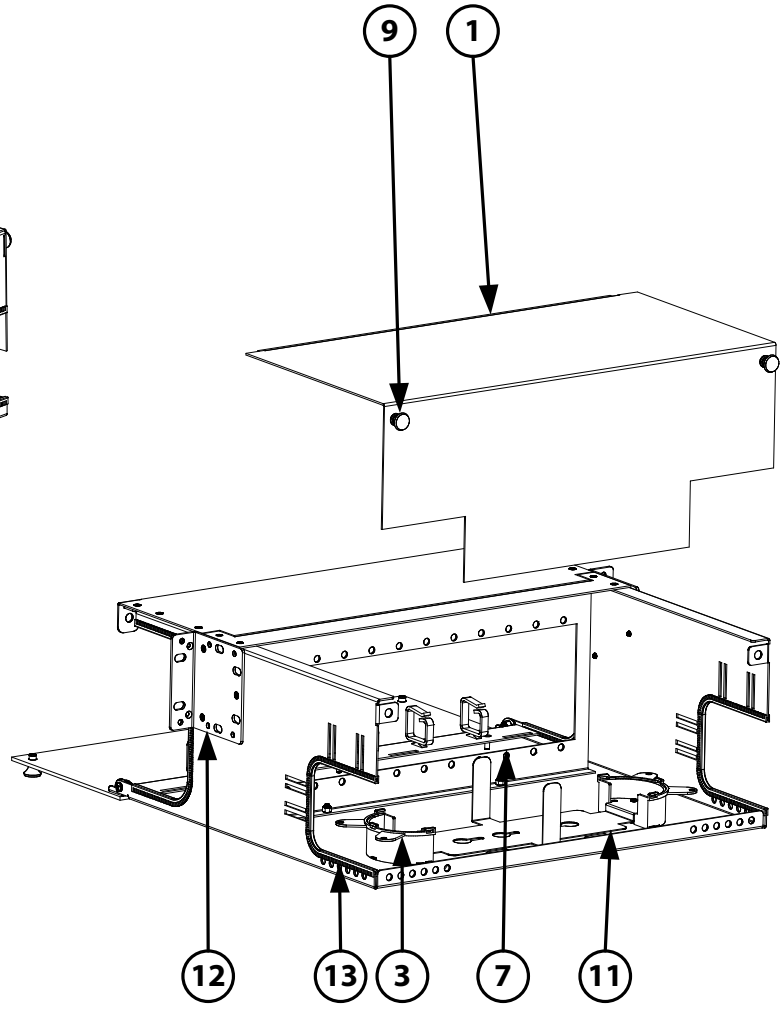

1. Back cover / ***Couvercle arrière*** / *Cubierta posterior*

2. Rack mount base / ***Base du panneau de raccordement*** / *Base del panel de conexiones*

3. Cable management spool / ***Étrier de gestion de câbles*** / *Anillo de gestión de cables*

4. Front cover / ***Couvercle avant*** / *Cubierta frontal*

5. Fixed cable management saddles / ***Cols de gestion de câbles fixes*** / *Cuellos de gestión de cables fijados*

6. Sliding cable management saddles / ***Cols de gestion de câbles coulissants*** / *Cuellos de gestión de cables deslizantes*

7. Accessory mounting plate / ***Plaque de montage d'accessoires*** / *Placa de montaje de accesorios*

8. Front door / ***Porte avant*** / *Puerta frontal*

9. Push pin / ***Bouton poussoir*** / *Chincheta*

10. Mounting bracket / ***Support de montage*** / *Soporte de montage*

11. Splice tray holder / ***Support pour plateaux d'épissures*** / *Soporte para bandejas de empalme*

12. Mounting bracket / ***Support de montage*** / *Soporte de montaje*

13. Flexible wiring guard / ***Protège cable flexible*** / *Protección de cable flexible*

ACCESSORIES (INCLUDED) / *ACCESSOIRES (INCLUS) / ACCESORIOS (INCLUIDOS)*

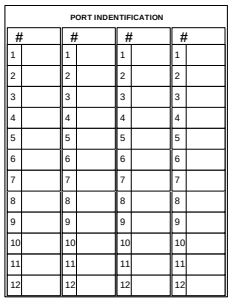

PORT INDENTIFICATION							
#		#		#		#	
1		1		1		1	
2		2		2		2	
3		3		3		3	
4		4		4		4	
5		5		5		5	
6		6		6		6	
7		7		7		7	
8		8		8		8	
9		9		9		9	
10		10		10		10	
11		11		11		11	
12		12		12		12	

Ⓐ Port identification label
Étiquette d'identification de port x 3
Etiqueta de identificación

Ⓑ Caution sticker
Autocollant d'avertissement x 2
Etiqueta de precaución

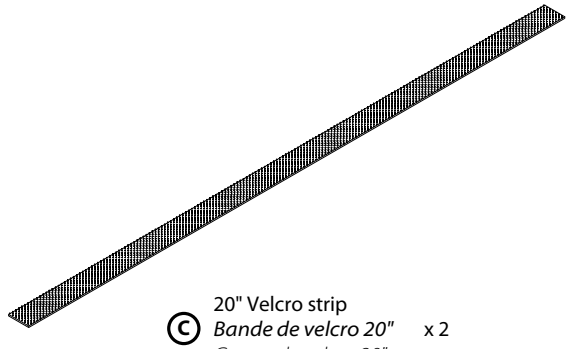

Ⓒ 20" Velcro strip
Bande de velcro 20" x 2
Correa de velcro 20"

4 x Ⓓ
#12-24

4 x Ⓔ
#10-32

4 x Ⓕ
M6

4 x Ⓖ
M6 cage nut
Écrou de cage M6
M6 tuerca de jaula

1 x Ⓗ
M5

1 x Ⓘ
M5 wing nut
Écrou à oreilles M5
Tuerca M5

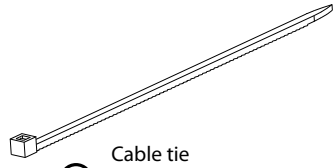

Ⓙ Cable tie
Attache de câble x 8
Atadura de cables

Hardware kit / *Ensemble de quincaillerie* / *Conjunto de hardware*

ACCESSORIES (SOLD SEPARATELY) / *ACCESSOIRES (VENDUS SÉPARÉMENT) /*
ACCESORIOS (SE VENDEN POR SEPARADO)

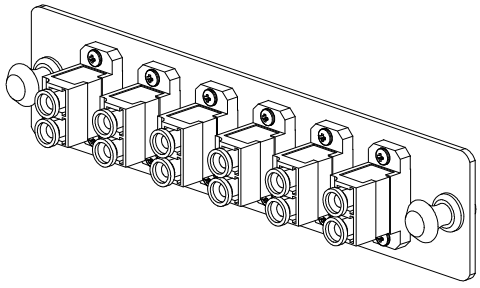

LC/SC/ST/FC/MTRJ/MPO LGX adapter strip (12 fibers LC duplex shown)
Available loaded with the following adapters: LC, SC, ST, FC, MTRJ, MPO
Bande adaptatrice LC/SC/ST/FC/MTRJ/MPO LGX (LC duplex 12 fibres illustrée)
Disponible chargée des adaptateurs suivants: LC, SC, ST, FC, MTRJ, MPO
Banda de adaptadores LC/SC/ST/FC/MTRJ/MPO LGX (LC duplex 12 fibras se muestra)
Disponible cargada con los siguientes adaptadores: LC, SC, ST, FC, MTRJ, MPO

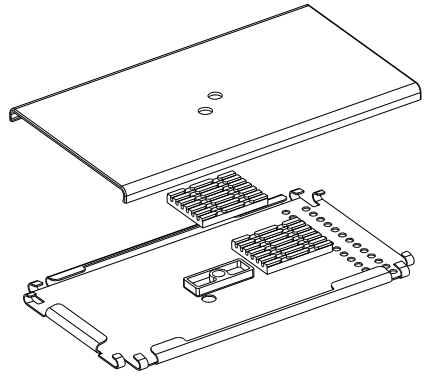

FEST12
6 to 12 fibers metal splice tray
Plateau d'épissures en métal, 6 à 12 fibres
Bandeja de empalme de metal, 6 hasta 12 fibras

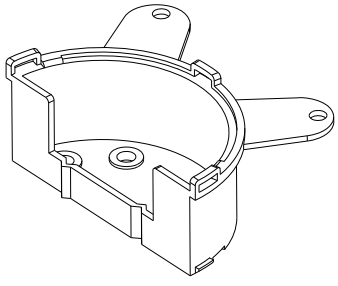

FECMS
Cable management spool, 2 per pack
Étrier de gestion de câbles, 2 par paquet
Anillo de gestión de cables, 2 por paquete

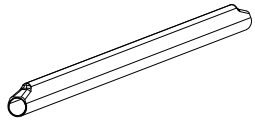

FESS3060 / FESS2525 / FESS2540 /
FESS2560 / FESS2040 / FESS2060
Splice sleeves
Manchons de protection d'épissure
Mangas de protección de empalme

SWITCHING FROM 19" RACK TO 23" RACK / *CHANGEMENT D'UN CHÂSSIS DE 19" A UN CHÂSSIS DE 23" /*
CAMBIO DE UN CHASIS DE 19" A UN CHASIS DE 23"

(ENGLISH)

The patch panel is delivered in a 19" configuration. To install it on a 23" rack:

1. Unscrew the mounting brackets (3 screws).
2. Turn them around and screw them back on as shown below (2 screws).

(FRANÇAIS)

Le panneau de raccordement est livré dans une configuration de 19". Pour l'installer sur un châssis de 23":

1. Dévissez les supports de montage (3 vis).
2. Tournez-les et revissez tel qu'illustré (2 vis).

(ESPAÑOL)

El panel de conexiones se entrega en una configuración de 19". Para instalarlo en un chasis de 23":

1. Desatornille los soportes de montaje (3 tornillos).
2. Rotelos y atornille como se muestra (2 tornillos).

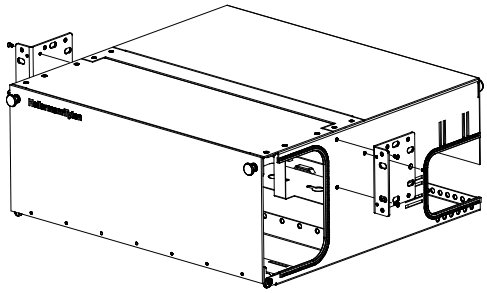

19" configuration/*configuración*

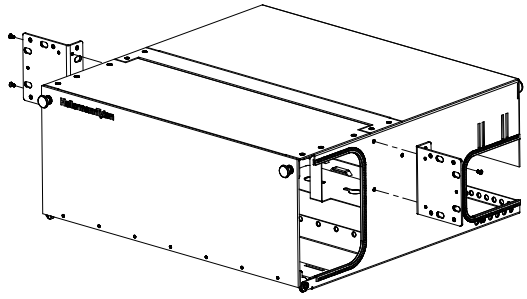

23" configuration/*configuración*

TO TAKE THE COVER OFF
POUR ENLEVER LE COUVERCLE
PARA RETIRAR LA CUBIERTA

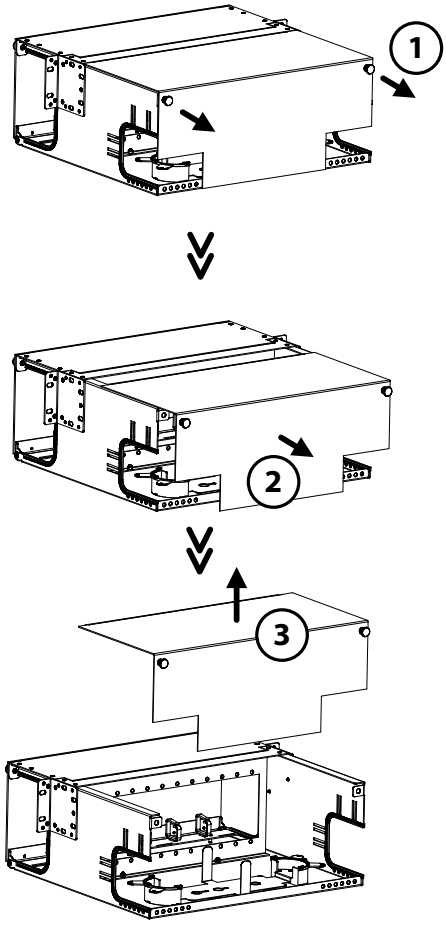

TO ADD ADDITIONAL SPOOLS
(SOLD SEPARATELY)

POUR AJOUTER DES ÉTRIERS ADDITIONNELS
(VENDUS SÉPARÉMENT)

PARA SUMAR ANILLOS ADICIONALES
(SE VENDEN POR SEPARADO)

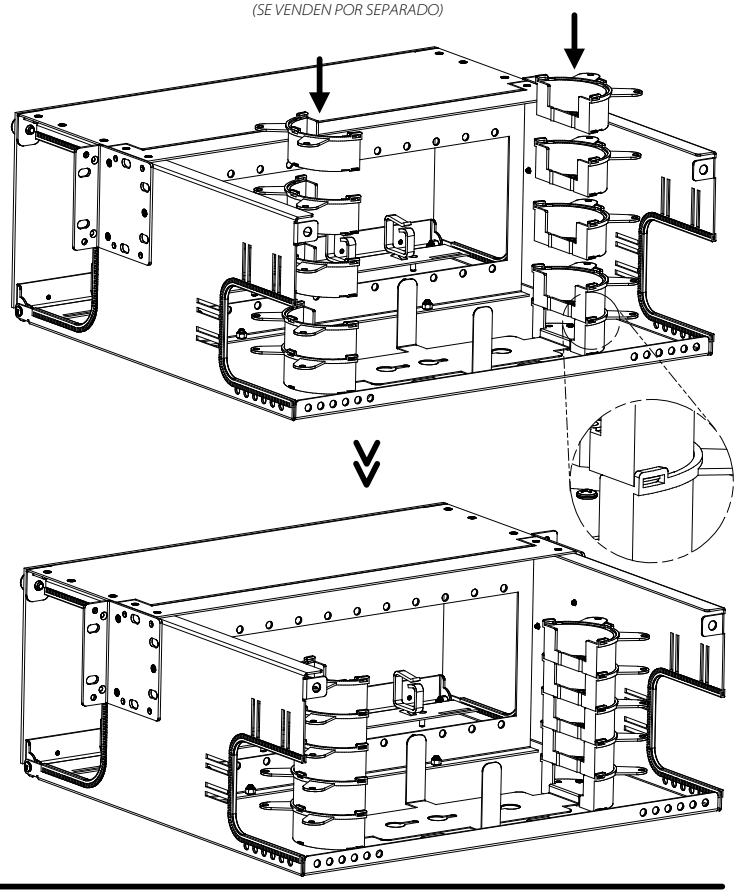

GENERAL TIPS / *RECOMMANDATIONS GÉNÉRALES /* *CONSEJOS GENERALES*

(ENGLISH)

1. To ensure system's optimal performance, all connectors and adapters must be cleaned. Dirt or grease create obstacles to light and are detrimental to the signal transmission. Refer to cleaning procedure for detailed instructions.
2. To optimize intallation time and performance, is it recommended to purchase preloaded patch panels.
3. To install one or many splice trays (if needed), see images below. Splice trays are stackable.

(FRANÇAIS)

1. Pour assurer une performance optimale du système, tous les connecteurs et adaptateurs doivent être nettoyés. La poussière ou la graisse créent un obstacle à la lumière et nuisent à la transmission du signal. Référez-vous à la procédure de nettoyage pour des instructions détaillées.
2. Pour optimiser le temps d'installation et la performance, il est recommandé de se procurer les panneaux de raccordement pré-populés.
3. Pour installer un ou plusieurs plateaux d'épissures (si nécessaire), voir images ci-dessous. Les plateaux d'épissures sont empilables.

(ESPAÑOL)

1. Para garantizar un rendimiento óptimo del sistema, todos los conectores y adaptadores deben estar limpiados. El polvo o grasa crea una barrera a la luz y afecta a la transmisión de la señal. Consulte el procedimiento de limpieza para las instrucciones detalladas.
2. Para optimizar el tiempo de installación y el rendimiento, es recomendado de obtener paneles de conexiones precargados.
3. Para installar una bandeja de empalme o màs (si necesario), ver foto de abajo. Las bandejas de empalme son apilables.

Method 1 / *Méthode 1 /* *Método 1* **(Max. 12)**

1.

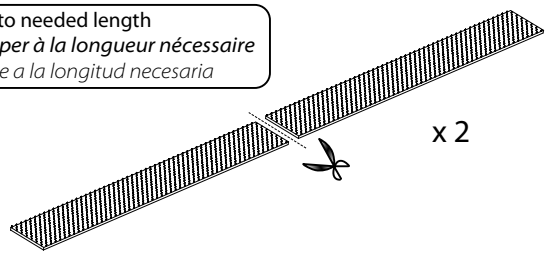

2.

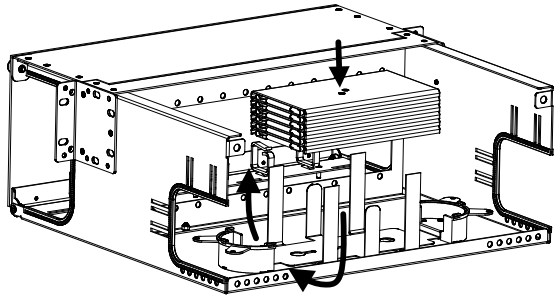

3.

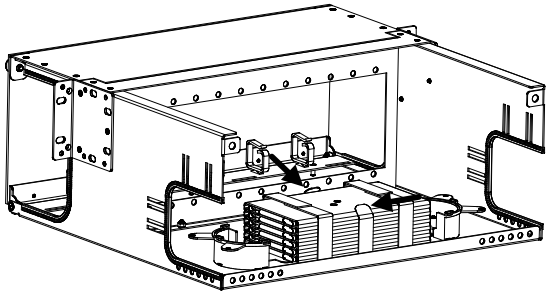

Method 2 / *Méthode 2 /* *Método 2* **(Max. 12)**

1.

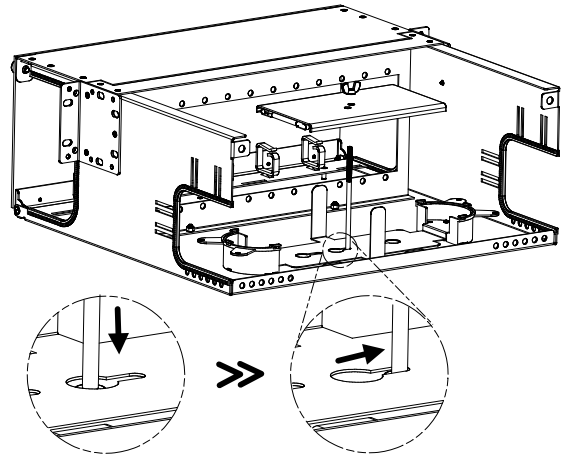

2.

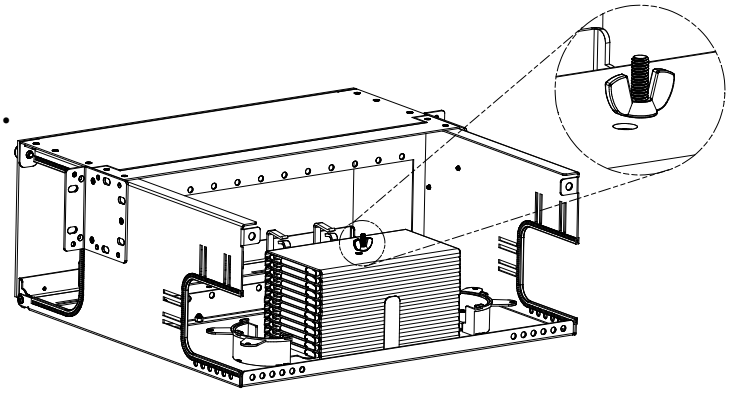

CABLE ROUTING RECOMMENDATIONS / *RECOMMANDATIONS DE CHEMINEMENT DES CÂBLES /* *RECOMENDACIONES DE RECORRIDO DE CABLES*

USING PRE-TERMINED DISTRIBUTION CABLES AND ADAPTER STRIPS / *EN UTILISANT DES CÂBLES DE DISTRIBUTION PRÉ-TERMINÉS ET DES BANDES ADAPTATRICES /* *UTILIZANDO CABLES DE DISTRIBUCIÓN PRE-TERMINADOS Y BANDAS DE ADAPTADORES*

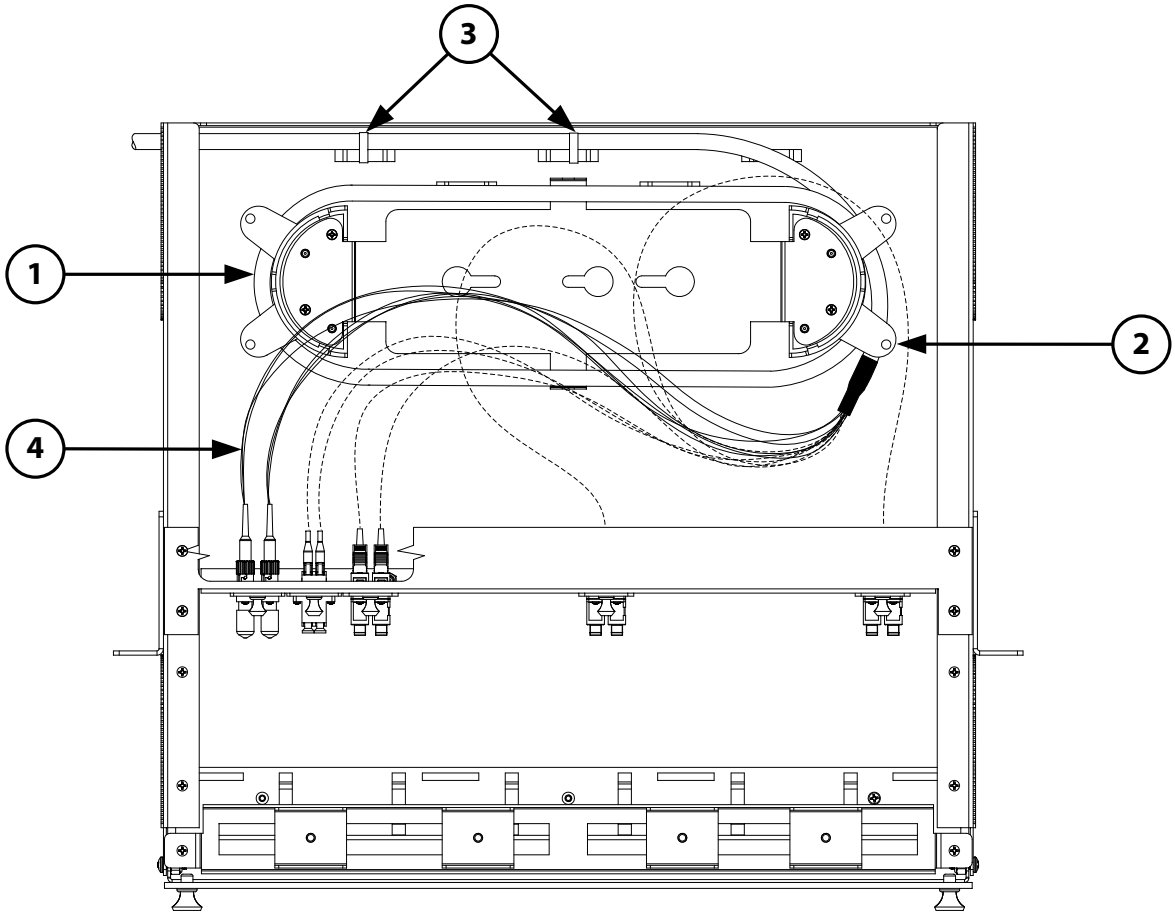

(ENGLISH)

1. Route the cable around the plastic spools for at least one turn. The minimum recommended routing bend radius is 10x the cable's diameter (1).
2. If desired, use the spool's hole (2) and a cable tie to fix the cable in place.
3. Fix the cable to the base using cable ties (3).
4. Plug the connectors in the adaptors, routing the 900µm fibers as shown. The recommended leg length is 19 inches [49 cm]. Routing suggestions are shown in dashed lines ---------- .
   The minimum recommended routing bend radius (4) is 1 inch [2.5 cm].

(FRANÇAIS)

1. Enroulez le câble sur les étriers de gestion, au moins un tour. Le rayon de courbure minimum recommandé est de 10x le diamètre du câble (1).
2. Si désiré, utilisez le trou de l'étrier (2) et une attache de câbles pour fixer le câble en place.
3. Attachez le câble à la base à l'aide d'attaches de câbles (3).
4. Branchez les connecteurs dans les adapteurs, en effectuant le cheminement des câbles tel qu'illiustré. La longueur des brins recommandée est de 19 pouces [49 cm]. Des suggestions de cheminement de câbles sont illustrées en lignes pointillées ---------- .
Le rayon de courbure (4) minimum recommandé est de 1 pouce [2.5 cm].

(ESPAÑOL)

1. Envuelva el cable alrededor del anillo de gestión de cables por lo menos una vuelta. El radio de curvatura mínimum recomendado es de 10x el diámetro del cable (1).
2. Si lo desea, utilise el agujero del anillo de gestión de cables (2) y une atadura de cables para fijar el cable en su lugar.
3. Adjunte el cable a la base con ataduras de cables (3).
4. Enchufe los conectores en los adaptatores como se muestra. La longitud recomendada es de 19 pulgadas [49 cm]. Sugerencias de enrutamiento se muestran en líneas discontinuas ---------- .
El radio de curvatura mínimum (4) recomendado es de 1 pulgada [2.5 cm].

CABLE ROUTING RECOMMENDATIONS / *RECOMMANDATIONS DE CHEMINEMENT DES CÂBLES /* *RECOMENDACIONES DE RECORRIDO DE CABLES*

USING ADAPTER STRIPS AND PIGTAILS / *EN UTILISANT DES BANDES ADAPTATRICES ET DES CÂBLES D'AMORCE /* *UTILIZANDO BANDAS DE ADAPTADORES Y COLETAS*

Note: For drawing clarity, routing for one adapter strip only is shown; velcro and splice tray cover are not shown.

Note: Pour la clarté du dessin, le cheminement pour une seule bande adaptatrice est illustré; le velcro et le couvercle du plateau d'épissure ne sont pas illustrés.

Nota: Por la claridad del dibujo, el recorrido de una banda de adaptadores solamente se muestra; la correa de velcro y la cubierta de la bandeja de empalme no se muestran.

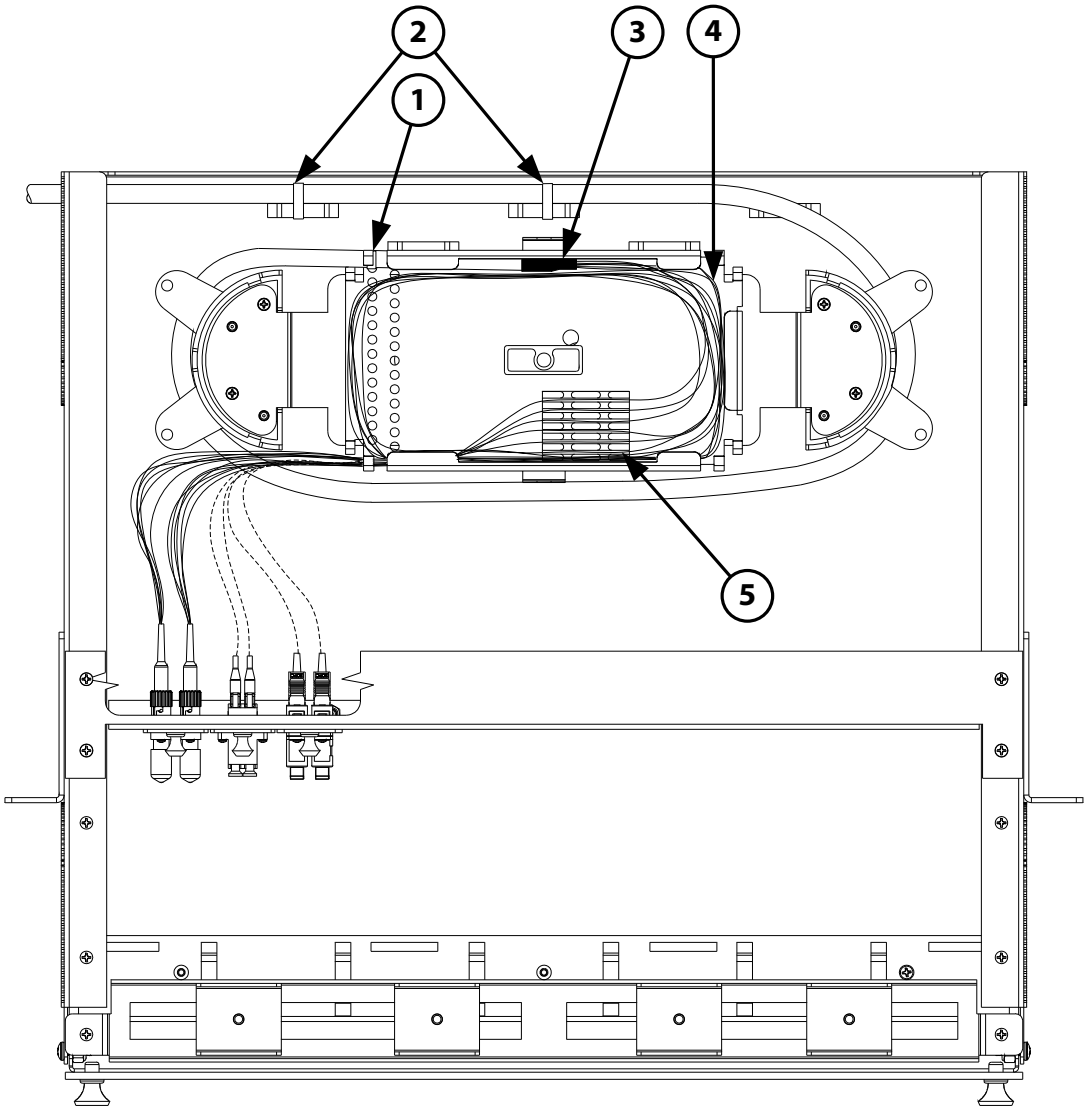

(ENGLISH)

1. Enter the cable in the panel as shown and route it around the plastic spools for at least one turn.
2. Fix the cable to the splice tray using a cable tie (1).
3. Fix the cable to the base using cable ties (2).
4. Route 900µm fibers in the splice tray for at least one turn. The recommended length from the breakout point (3) to the tip of the fiber is 25 to 29 inches [64 to 74 cm]. Routing suggestions are shown in dashed lines ---------- .
5. The minimum recommended routing bend radius (4) is 1 inch [2.5 cm].
6. Splice the fiber to the pigtails and secure in the splice holder. The recommended lengths of the pigtails (distance between the splice point (5) and the tip of the connector) are the following:
   Adapters strips in positions 1 to 9 : 11 to 17 inches [28 to 43 cm]
   Adapters strips in positions 10 to 12 : 17 to 24 inches [43 to 61 cm]
7. Place the splice tray cover. Plug the fiber optic connectors in the adapters.

CABLE ROUTING RECOMMENDATIONS / *RECOMMANDATIONS DE CHEMINEMENT DES CÂBLES /*
RECOMENDACIONES DE RECORRIDO DE CABLES

(FRANÇAIS)

1. Entrez le câble dans le panneau tel qu'illustré et enroulez-le sur les étriers de gestion, au moins un tour.
2. Attachez le câble au plateau d'épissures à l'aide d'une attache de câble (1).
3. Attachez le cable à la base à l'aide d'attaches de câble (2).
4. Enroulez les fibres de 900µm dans le plateau d'épissures au moins un tour. La longueur recommandée entre le point de transition (3) et le bout de la fibre est de 25 à 29 pouces [64 à 74 cm].
Des suggestions de cheminement de câbles sont illustrées en lignes pointillées ---------- .
5. Le rayon de courbure minimum (4) recommandé est de 1 pouce [2.5 cm].
6. Faites l'épissure des fibres et fixez dans le support pour épissures. Les longueurs recommandées des câbles d'amorce (distance entre l'épissure (5) et le bout du connecteur) sont les suivantes:
Bandes adaptatrices en positions 1 à 9 : 11 à 17 pouces [28 à 43 cm]
Bandes adaptatrices en positions 10 à 12 : 17 à 24 pouces [43 à 61 cm]
7. Placez le couvercle du plateau d'épissures. Branchez les connecteurs optiques dans les adaptateurs.

(ESPAÑOL)

1. Introduzca el cable en el panel como se muestra y envuelvale alrededor del anillo de gestión de cables por lo menos una vuelta.
2. Adjunte el cable a la bandeja de emplame mediante una atadura de cables (1).
3. Adjunte el cable a la base mediante ataduras de cables (2).
4. Envuelva las fibras de 900µm en la bandeja de empalme por lo menos una vuelta. La longitud recomendada entre el punto de transición (3) y el extremo de la fibra es de 25 a 29 pulgadas [64 a 74 cm]. Sugerencias de enrutamiento se muestran en líneas discontinuas ---------- .
5. El radio de curvatura mínimum (4) recomendado es de 1 pulgada [2.5 cm].
6. Empalma las fibras con las coletas y fija en el soporte de empalme. La longitud recomendada de las coletas (distancia entre el empalme (5) y el extremo del conector) es el siguiente:
Bandas de adaptadores en las posiciónes 1 hasta 9 : 11 a 17 pulgadas [28 a 43 cm]
Bandas de adaptadores en las posiciónes 10 hasta 12 : 17 a 24 pulgadas [43 à 61 cm]
7. Coloca la cubierta de la bandeja de emplame. Enchufe los conectores ópticos en los adaptadores.

HellermannTyton.com